Atlas 800I A2 推理服务器 快速安装指南

资料版本：01 (2024-04-29)

华为技术有限公司

版权所有 © 华为技术有限公司 2024。保留一切权利。

非经本公司书面许可，任何单位和个人不得擅自摘抄、复制本文档内容的部分或全部，并不得以任何形式传播。

HUAWEI和其他华为商标均为华为技术有限公司的商标。

本文档提及的其他所有商标或注册商标，由各自的所有人拥有。

您购买的产品、服务或特性等应受华为公司商业合同和条款的约束，本文档中描述的全部或部分产品、服务或特性可能不在您的购买或使用范围之内。除非合同另有约定，华为公司对本文档内容不做任何明示或默示的声明或保证。

由于产品版本升级或其他原因，本文档内容会不定期进行更新。除非另有约定，本文档仅作为使用指导，本文档中的所有陈述、信息和建议不构成任何明示或暗示的担保。

符号	说明
危险	表示如不避免则将会导致死亡或严重伤害的具有高等级风险的危害。
警告	表示如不避免则可能导致死亡或严重伤害的具有中等级风险的危害。
注意	表示如不避免则可能导致轻微或中度伤害的具有低等级风险的危害。
须知	用于传递设备或环境安全警示信息。如不避免则可能会导致设备损坏、数据丢失、设备性能降低或其它不可预知的结果。 “须知”不涉及人身伤害。
说明	对正文中重点信息的补充说明。 “说明”不是安全警示信息，不涉及人身、设备及环境伤害信息。

1 简介

Atlas 800I A2 推理服务器是基于鲲鹏 920 处理器和昇腾 910 AI 处理器的 AI 推理服务器，实现完全自主可控，广泛应用于深度学习模型开发和 AI 推理服务场景。该设备面向公有云、互联网、运营商、政府、交通、金融、高校、电力等领域，具有高计算密度、高能效比、高网络带宽、易扩展、易管理等优点，满足企业机房部署和大规模数据中心集群部署。

环境参数：

项目	指标参数
温度	• 工作温度：5°C～35°C（41°F～95°F） • 存储温度（3 个月以内）：-30°C～+60°C（-22°F～+140°F） • 存储温度（6 个月以内）：-15°C～+45°C（5°F～113°F） • 最大温度变化率：20°C（36°F）/小时、5°C（9°F）/15 分钟
湿度（RH，无冷凝）	• 工作湿度：8%～90% • 存储湿度（72 小时以内，带产品包装）：8%～95% • 存储湿度（6 个月以内）：20%～75% • 最大湿度变化率：20%/小时
满配重量	• 净重：70kg • 包装材料重量：22.5kg
尺寸	175mm×447mm×790mm

2 准备工具

防静电腕带

十字螺丝刀（建议使用电动螺丝刀）

3 注意事项

- 安装人员使用工具时，务必按照正确的操作方式进行，以免危及人身安全。
- 当设备的安装位置超过安装人员的肩部时，请使用升降车、抬高车等工具辅助安装。
- 在接触设备前，应佩防静电腕带，去除身体上携带的易导电物体（如首饰、手表等），以免被电击或灼伤。
- 搬运机箱至少需四人，禁止单独一人搬运较重的机箱。在搬运机箱时，保持后背挺直，平稳移动，以免扭伤。
- 搬运服务器时严禁使用挂耳作为着力点，避免导致设备损毁或滑脱。

4 安装

1. 佩戴防静电腕带。

   1） 将手伸进放静电腕带，拉紧锁扣，确认防静电腕带与皮肤接触良好。

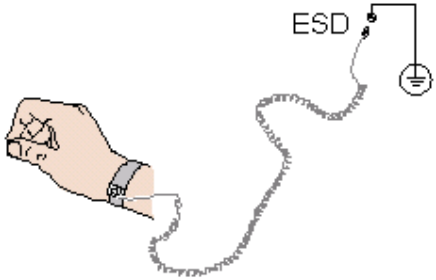

   2） 将静电腕带的接地端插入机柜的防静电腕带插孔。

2. 根据机柜内设备的位置规划，确定滑道的安装位置，如下图所示。

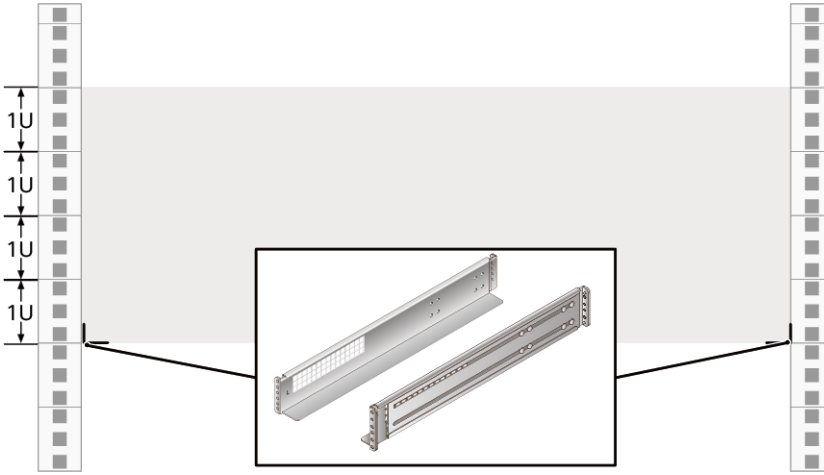

3. 安装可伸缩滑道。

1） 用螺丝刀拧紧滑道的限位销钉，前面 1 个、背面 2 个，限位销钉的安装位置如下图所示。

说明

随滑道配套发货的限位销钉共有三种规格，直径分别为 6.8mm、8.7mm、9.2mm，您可以根据机柜方孔条的大小选择适合的限位销钉。选取原则为：3 种销钉中，选用能够穿过方孔的最大直径销钉。

2） 将滑道水平放入规划的位置，根据机柜的长度将滑道向两侧导槽拉伸，使滑道的固定孔与机柜内侧导槽的安装孔对齐，滑道上前后限位销钉穿出方孔，预定位滑道，如下图中①所示。

说明

滑道分为左侧滑道和右侧滑道，标有“L”的滑道为左侧滑道，标有“R”的滑道为右侧滑道，安装时勿装错方向。

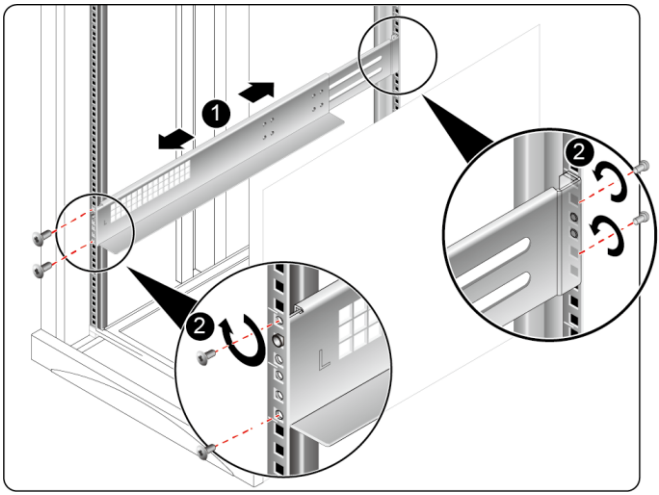

3） 用螺丝刀拧紧滑道的前后 4 颗紧固螺钉，如上图中②所示。

4） 使用同样方法安装另一个滑道。

4. 安装服务器。

1） 搬运时，建议四人双手握住服务器把手，从两侧抬起服务器，并将服务器放置在滑道上。

2） 将服务器推入机柜，如下图中①所示。

3） 将服务器两侧挂耳紧贴机柜方孔条，拧紧挂耳上的松不脱螺钉，固定服务器，如下图中②所示。

5. 连接接地线缆。

1） 用十字螺丝刀拧下服务器的接地孔连接螺钉，将接地线的一端（OT 端子）套在拧下的连接螺钉上。连接螺钉安装到接地端孔上，拧紧螺钉。

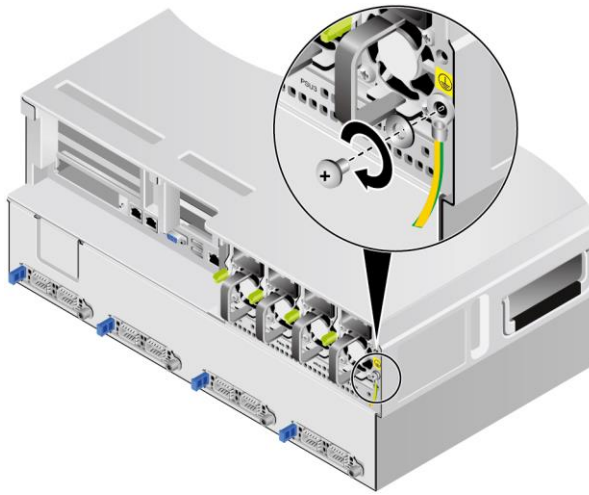

2） 用十字螺丝刀拧下机柜距离服务器最近的接地孔连接螺钉，将接地线的另一端（OT 端子）套在拧下的连接螺钉上。将连接螺钉安装到机柜的接地端孔上，拧紧螺钉。

6. 根据实际需求连接网线或光纤、管理网口线缆Mgmt和电源线缆。

下图以安装一张 MCX623106AN-CDAT PCIe 网卡为例介绍。

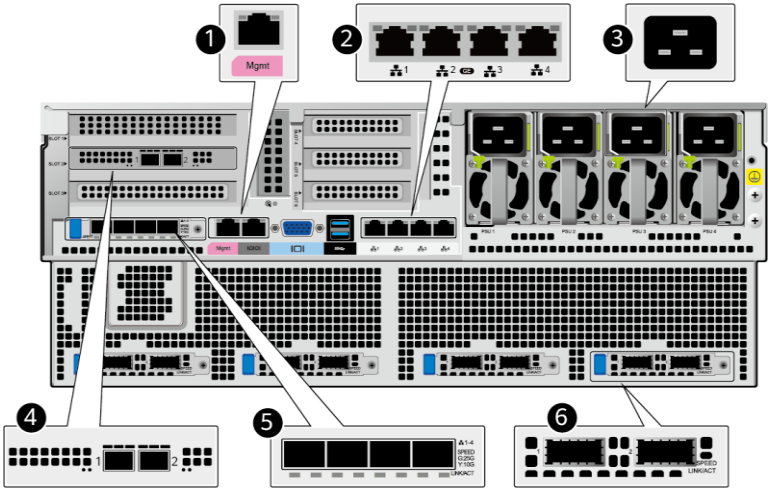

接口介绍：

序号	接口名称	标识	服务器接口图例	对接线缆图例
①	管理网口	Mgmt		
②	板载网口			

序号	接口名称	标识	服务器接口图例	对接线缆图例
③	电源模块接口	-		
④	PCIe 卡网口	-		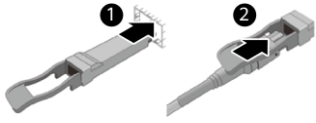
⑤	灵活 IO 卡			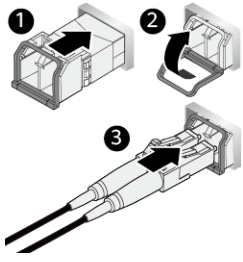
⑥	参数面接口卡	-		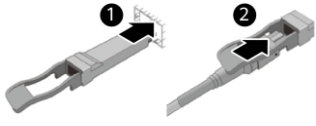

5 安装后检查

序号	检查项	检查结果
1	导轨是否已经固定牢固。	

2	服务器是否已经固定牢固。	
3	服务器接地线是否已经连接机柜接地口。	
4	机柜接地线是否已经连接地面。	
5	光纤是否已经按照规划连接。	
6	网线是否已经按照规划连接。	
7	轻轻拉动网线和光纤线检查对应网口和光纤口线缆是否正确安装无松动。	
8	电源线是否已经按照规划连接，左边两个电源模块线缆连接到机柜左边的交流插线排上，右边两个电源模块线缆连接到机柜右边的交流插线排上。	

6 上电

危险

Atlas 800I A2 推理服务器需要将接地线连接至服务器的接地端口。高压电源为设备的运行提供电力，直接接触或通过潮湿物体间接接触高压电源会带来致命危险。

1. 将电源模块上电，服务器随电源模块一起上电。
2. 检查指示灯的状态。
   - 电源模块指示灯为绿色常亮，表示电源模块已正常上电。

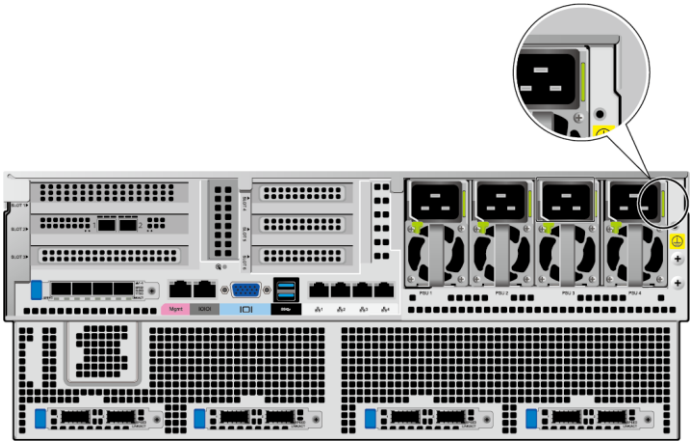

- 服务器电源按钮/指示灯⏻为绿色常亮，表示服务器已正常上电。

7 软件安装

硬件上架后，您可参见《Atlas 800I A2 推理服务器 用户指南》的“初始配置”章节安装服务器 BIOS、操作系统和驱动固件等。

《Atlas 800I A2 推理服务器 用户指南》获取方式如下：

- 在浏览器中输入地址 https://support.huawei.com/enterprise/zh/doc/EDOC1100360586，进入产品文档页面。
- **如果您是手机操作，可使用微信扫描二维码打开页面。**

如您在安装或使用昇腾产品时，遇到问题，可联系技术支持热线 400-822-9999。

8 附录：电子电气产品有毒有害物质声明

部件名称	产品中有害物质的名称及含量					
	镉	铅	汞	六价铬	多溴联苯	多溴二苯醚
机柜/插框	○	×	○	○	○	○
PCBA	○	×	○	○	○	○
线缆	○	×	○	○	○	○

辅料	○	×	○	○	○	○
配套设备	○	×	○	○	○	○
电池	○	×	○	○	○	○

本表格依据 SJ/T 11364 的规定编制。

○：表示该有害物质在该部件所有均质材料中的含量均在 GB/T 26572 规定的限量要求以下。

×：表示该有害物质至少在该部件的某一均质材料中的含量超出 GB/T 26572 规定的限量要求。